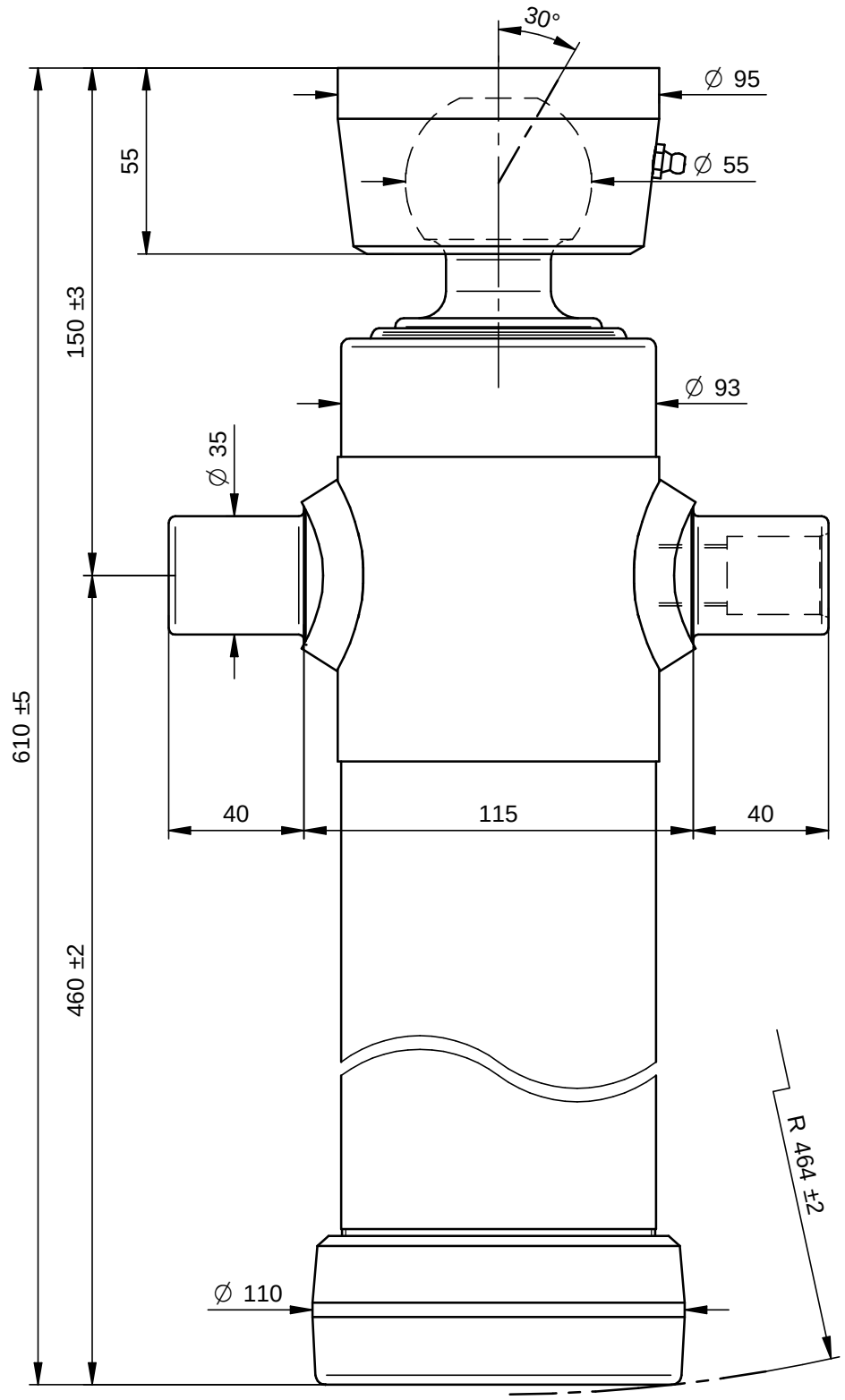

PORTATA MASSIMA A 180 Bars 6 Ton.

DI NATALE
BERTELLI SPA

Questo disegno è proprietà della Di Natale - Bertelli S.p.A., ogni riproduzione e/o cessione, è vietata a norma di legge

Descrizione / Description: Cil. Telescopico 2x0895x80 Sfera Ø55		DISEGNO 3344S	Rev -
Corsa/Stroke mm: 895	Press. Max. Bars: 220	CODICE 3025S	
Lunghezza/lenght mm: 520	Olio/Oil Lt.: 3,5	26,9 kg	DATA 02/11/09 / DATA 02/11/09
Trattamento/Treatment : tenifer	SCALA 1:2	DISEGNATO : GM	APPROVATO : Di Natale
Diametro sfilate: 61-76			
File: S:\Complessivi\3344S.dft			

Modifiche
-
-
-
-
-
-