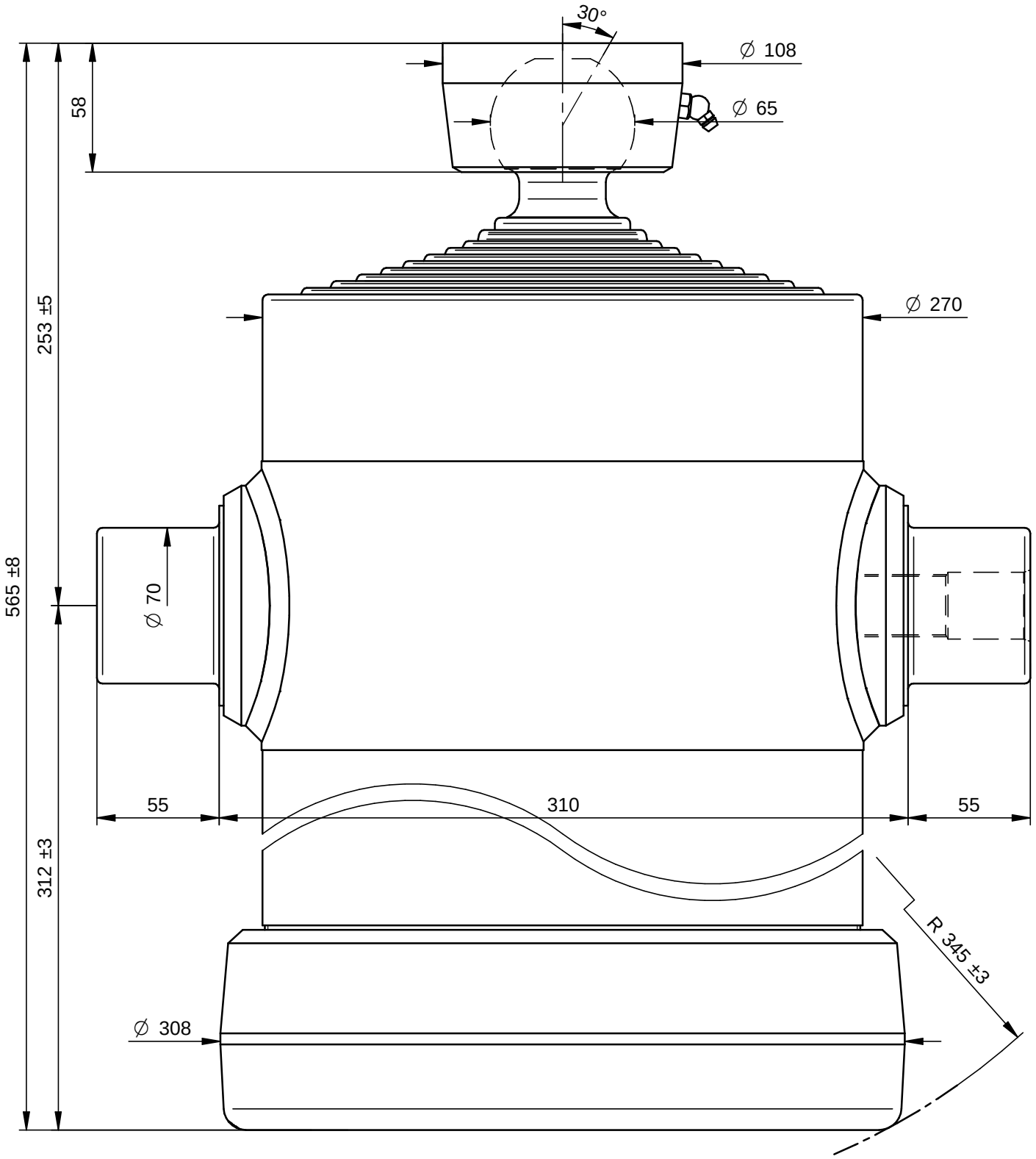

PORTATA MASSIMA A 180 Bars 20 Ton.

DI NATALE
BERTELLI SPA

Questo disegno è proprietà della Di Natale - Bertelli S.p.A., ogni riproduzione e/o cessione, è vietata a norma di legge

Descrizione / Description: Cil. Telescopico 10x3215x270 Sfera Ø65			DISEGNO 12959 — Rev -
Corsa/Stroke mm: 3215	Press. Max. Bars: 200		CODICE 1033S
Lunghezza/lenght mm: 420	Olio/Oil Lt.: 55	194,1 kg	DATA 03/03/09 — DATA 03/03/09
Trattamento/Treatment : tenifer		SCALA 1:2,5	DISEGNATO : Massimo — APPROVATO : Di Natale
Diametro sfilate: 61-76-91-107-126-145-165-187-210-236			
File: S:\Complessivi\12959.dft			

Modifiche
-
-
-
-
-
-