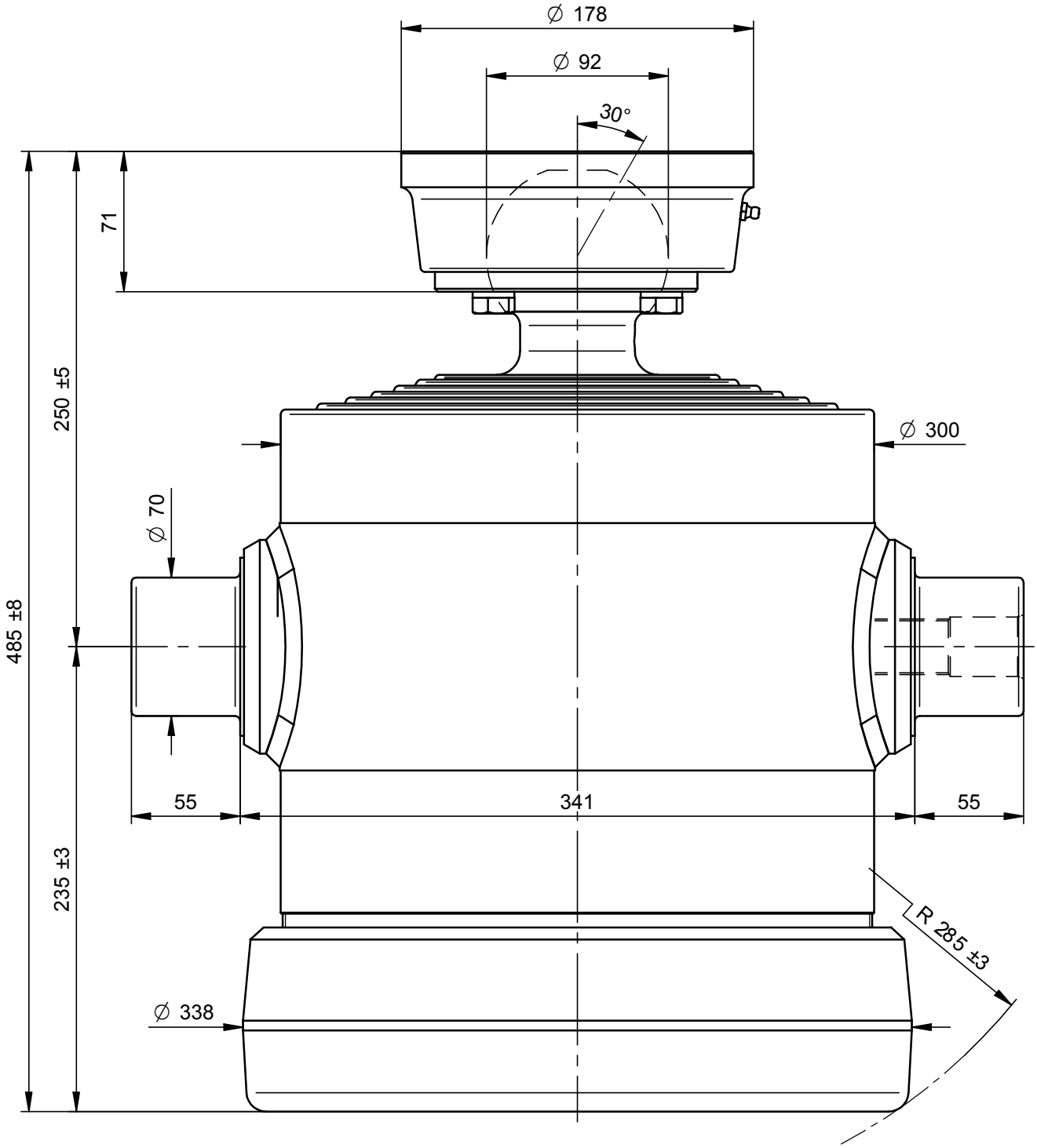

PORTATA MASSIMA A 180 Bars 50Ton.

DISEGNO CAD - NON MODIFICARE

Questo disegno è proprietà della Di Natale - Bertelli, ogni riproduzione e/o cessione, è vietata a norma di legge

Di Natale - Bertelli S.p.A. costruzione cilindri telescopici
Via S. Pietro 76 Roè Volciano (BRESCIA) ITALY

Modifiche
-
-
-
-
-

Descrizione / Description:
Cil. Telescopico 6x1290x300 Sfera Ø92

Corsa/Stroke mm: 1290	Press. Max. Bars: 180	
Lunghezza/lenght mm: 320	Olio/Oil Lt.: 41,6	185,6 kg
Trattamento/Treatment : tenifer		SCALA 1:3
Diametro sfilate: 145-165-187-210-236-265		

File: S:\Complessivi\14770.dft

DISEGNO	14770
CODICE	6080S
DATA 25/08/11	DATA 25/08/11
DISEGNATO : Massimo	APPROVATO : Di Natale

0 10 20 30 40 50